Ten rysunek techniczny jest własnością intelektualną firmy Enotech i może być udostepniony osobom trzecim tylko za zgodą właściciela. Wszystkie wymiary podane są w milimetrach z zastrzeżeniem wskazanych tolerancji.

enotech

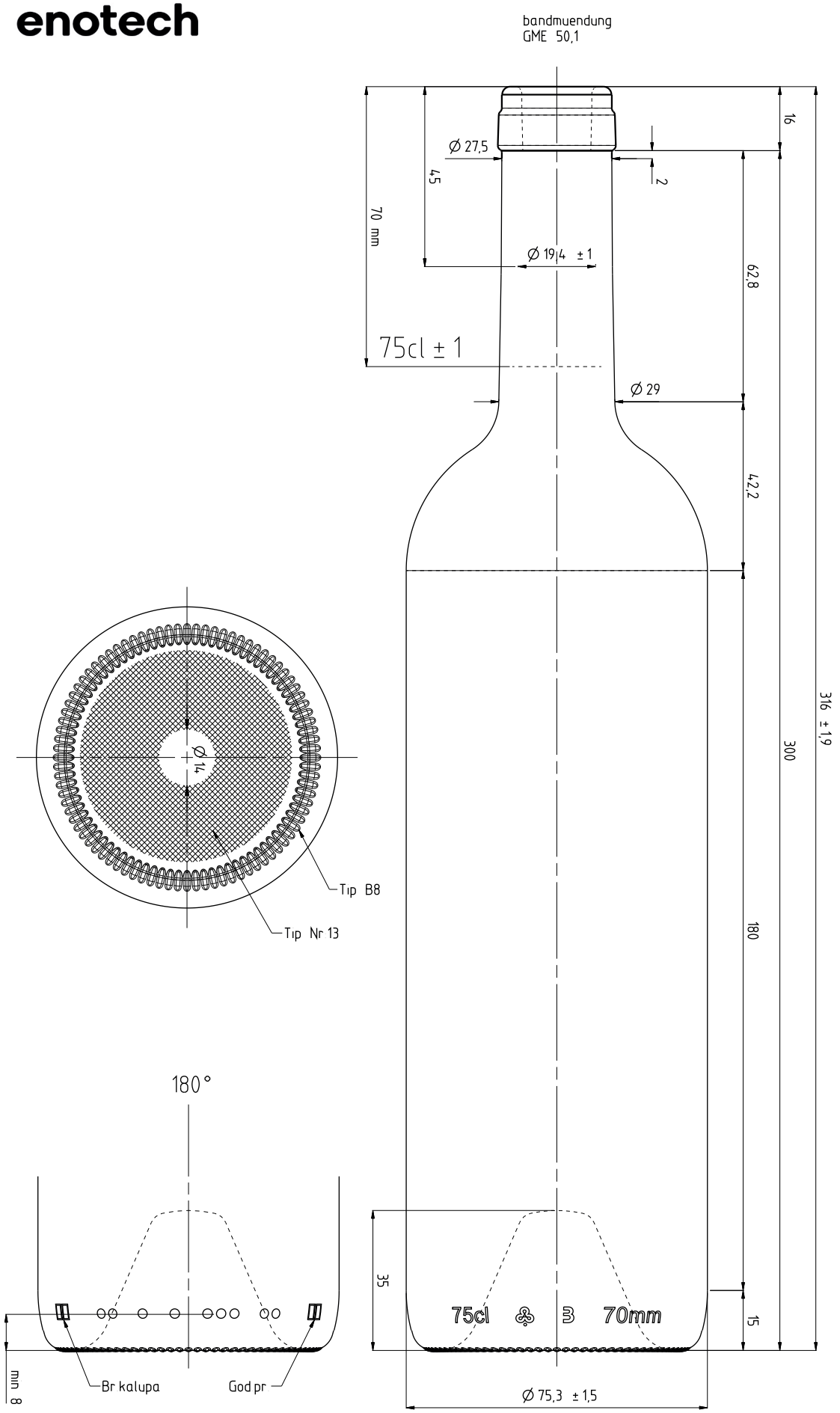

enotech

EUROPEA 750 ml	waga 560 g
pojemność 750 ml	poziom napełnienia 70 mm
pojemność całkowita 769 ml	wysokość 316 mm