Ten rysunek techniczny jest własnością intelektualną firmy Enotech i może być udostepniony osobom trzecim tylko za zgodą właściciela. Wszystkie wymiary podane są w milimetrach z zastrzeżeniem wskazanych tolerancji.

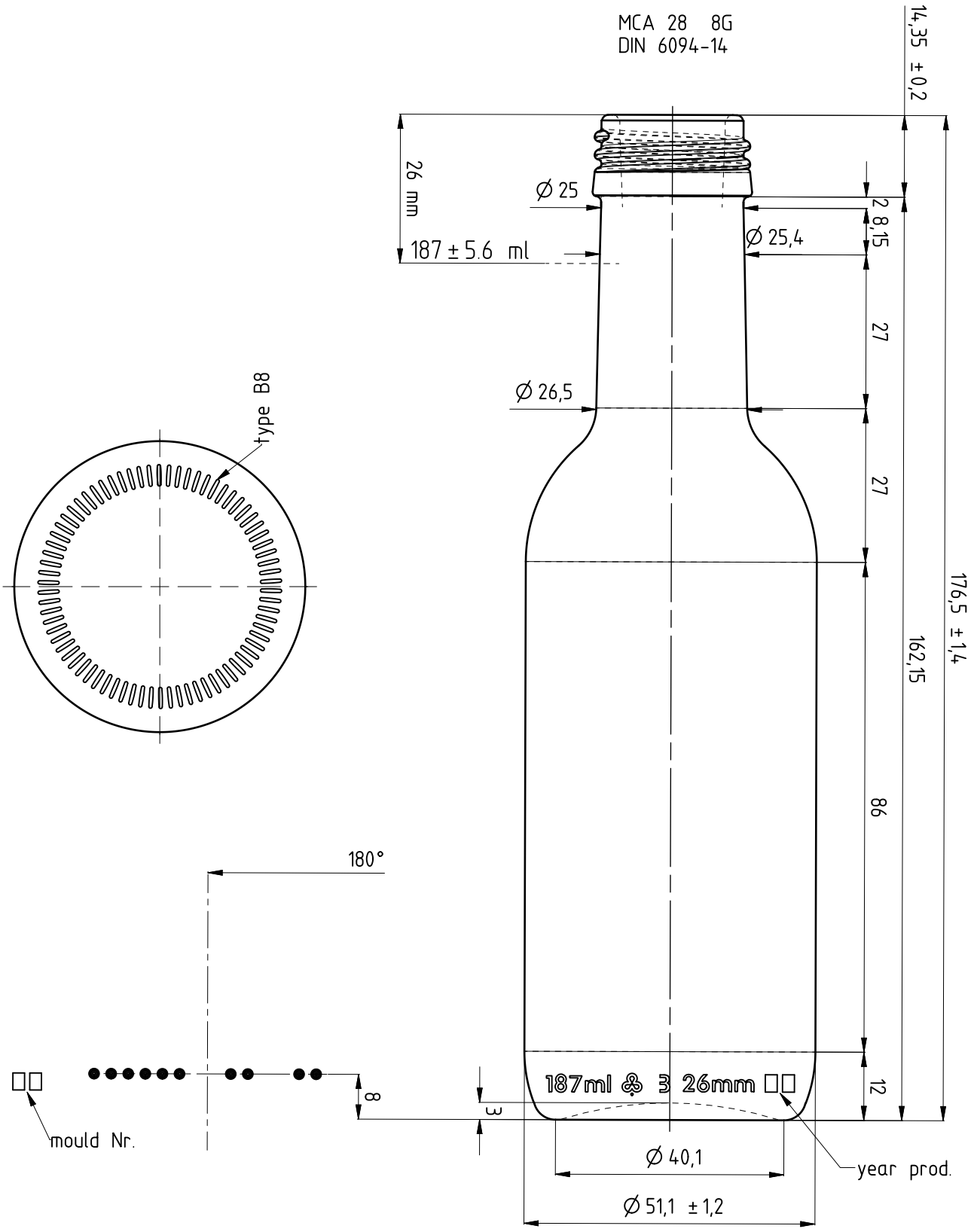

Bordeaux SMART 187,5	waga 160 g
pojemność 187,5 ml	poziom napełnienia 26 mm
pojemność całkowita 194 ml	wysokość 176,5 mm