Ten rysunek techniczny jest własnością intelektualną firmy Enotech i może być udostępniony osobom trzecim tylko za zgodą właściciela. Wszystkie wymiary podane są w milimetrach z zastrzeżeniem wskazanych tolerancji.

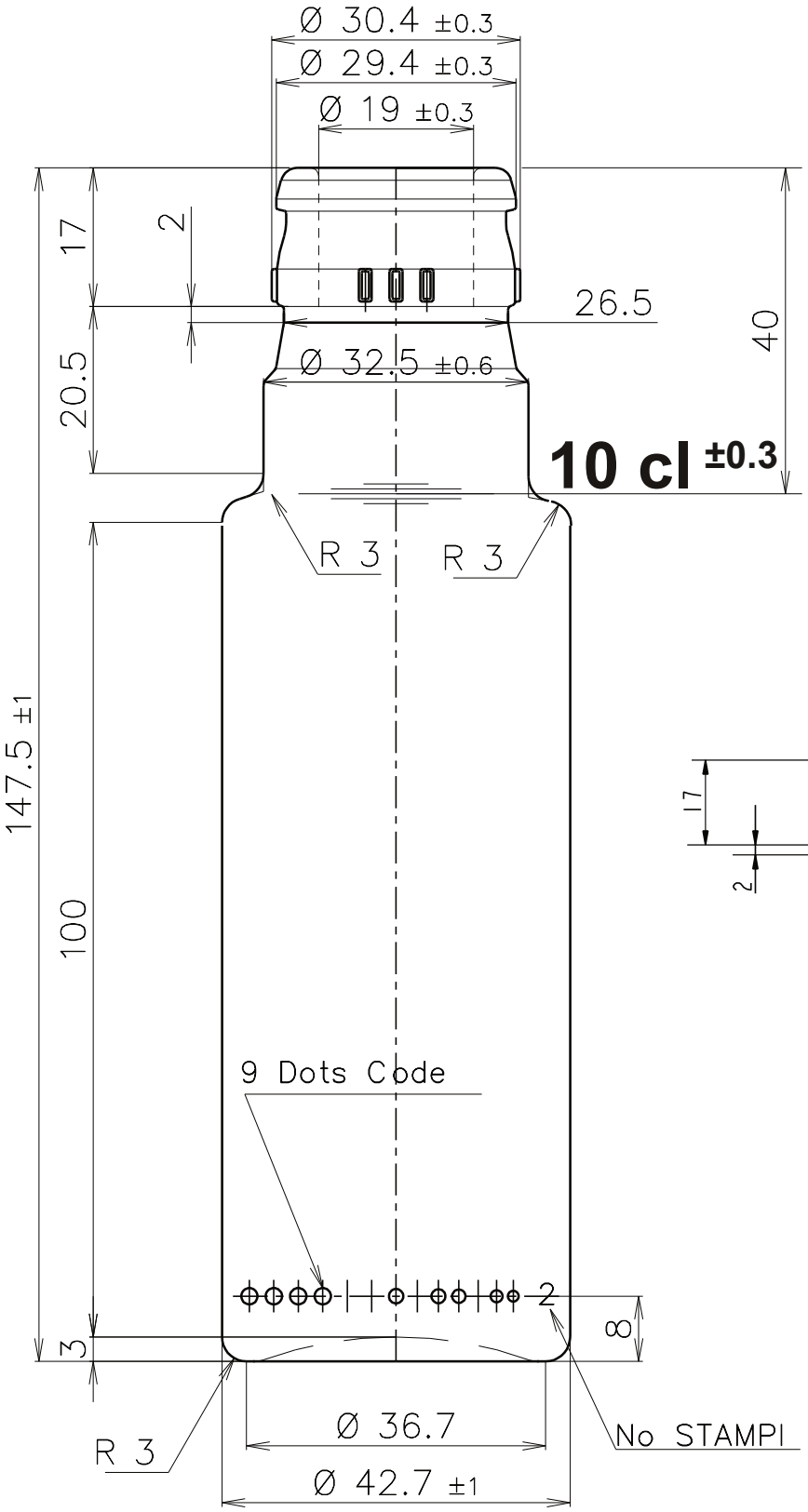

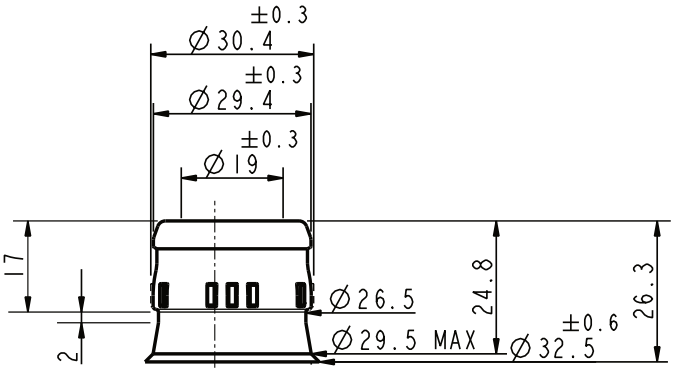

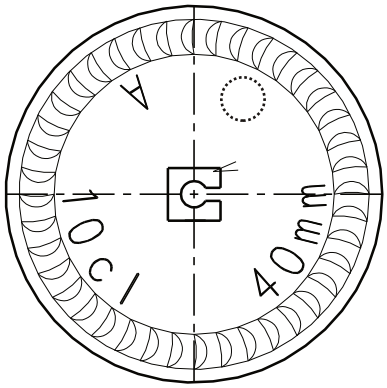

DORICA PRESTIGE 100	waga 160 ± 10 g
pojemność 100 ml	kolor UVAG
pojemność całkowita 110 m ± 5 ml	wysokość 147,5 mm
zakończenie Ø17	poziom nalewu 40 mm