Ten rysunek techniczny jest własnością intelektualną firmy Enotech i może być udostępniony osobom trzecim tylko za zgodą właściciela. Wszystkie wymiary podane są w milimetrach z zastrzeżeniem wskazanych tolerancji.

enotech

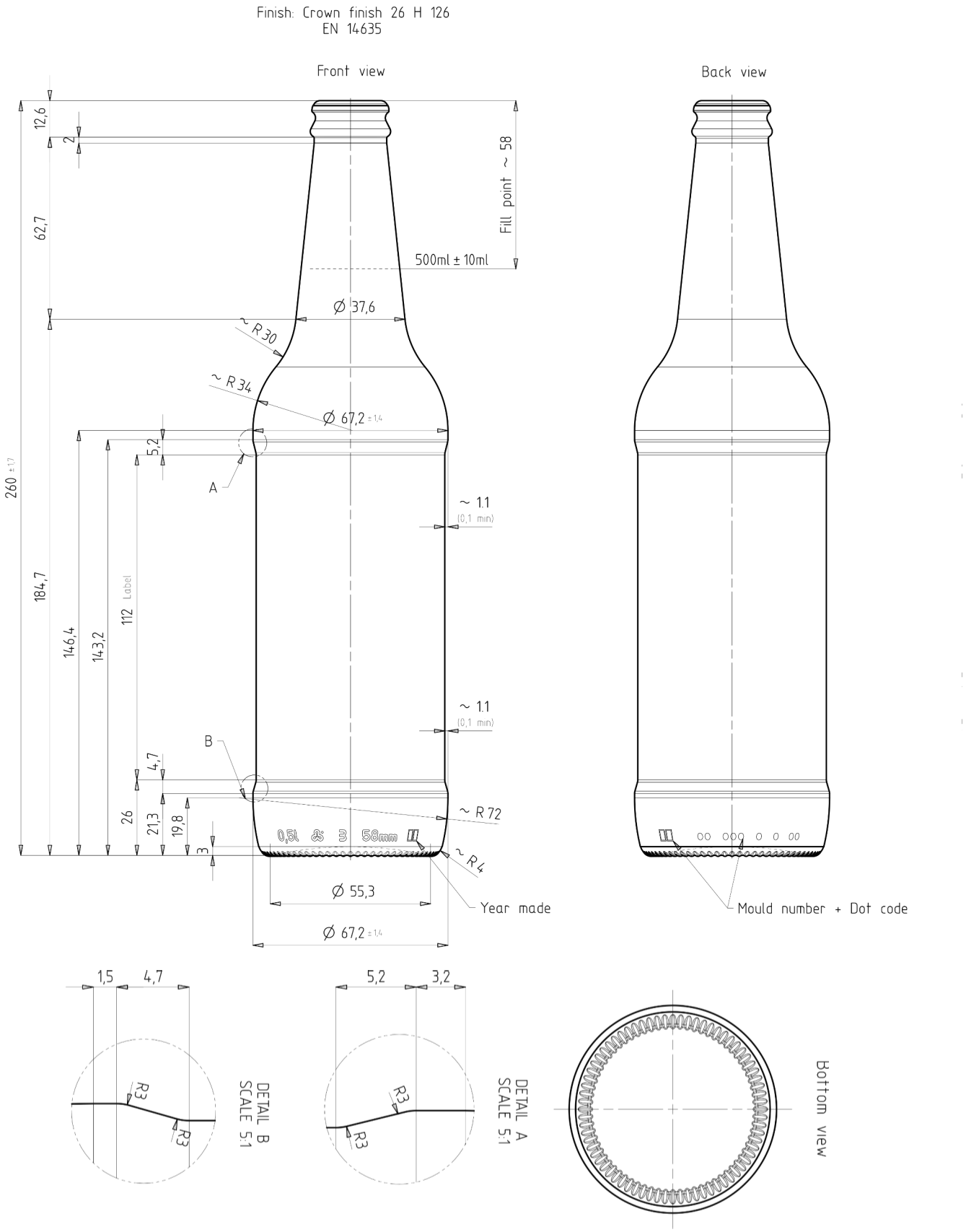

enotech

Silenus Ale	waga 270 g
pojemność 500 ml	poziom napełnienia 58 mm
pojemność całkowita 525 ml	wysokość 260 mm